http://dx.doi.org/10.14774/JKIID.2018.27.1.039

Journal of the Korean Institute of Interior Design
Vol.27 No.1 Serial No.126 _ 2018. 02

컨테이너 복합문화공간에 나타난 컨테이너 건축특성과 이용자 만족도**

Characteristics of Container Architecture Shown in Container Multiplex Cultural Space and User Satisfaction

Author 김현진 Kim, Hyun-Jin / 정회원, 한성대학교 일반대학원 인테리어디자인전공 석사과정
한혜련 Han, Hae-Ryon / 감사, 한성대학교 일반대학원 인테리어디자인전공 교수, 공학박사*

Abstract This study is intended to suggest an improvement scheme of activating container multiplex cultural space through an analysis of container architecture characteristics and a survey of user satisfaction, focusing on container multiplex cultural space located in Seoul city. Hence, the elements of multiplex cultural space and the characteristics of container architecture were deduced and analyzed through precedent study and literature review relating to multiplex cultural space and container architecture, and then an analysis framework was established with items to measure the user satisfaction. Based on this, a questionnaire was created, and users were surveyed through on-site visit. The results of analyzing the container multiplex cultural space users' satisfaction are as follows. First, in order to increase user satisfaction, it is necessary to highlight visual element. Second, there is necessity for distinct space configuration, such as connection, stack and extension by utilizing the fixed specifications, the characteristics of container. Third, there is necessity for extended space where people feel a sense of openness. Fourth, it should be improved so that air is well circulated by installing glass, operable window, etc. In further research, it is thought necessary to make a study of commercial space and facilities inside university besides multiplex cultural space.

Keywords 컨테이너, 컨테이너 건축특성, 이용자 만족도, 복합문화공간
Container, Container Architectural Characteristics, User Satisfaction, Multiplex Cultural Space

1. 서론

1.1. 연구의 배경과 목적

지속 가능한 건축이 세계적인 건축 트렌드로 자리 잡으면서 컨테이너 건축이 부상하고 있다. 컨테이너 건축은 공기 단축, 공사비 절감, 품질향상, 건축물의 이동 및 재사용 등의 장점으로 새로운 공간 창출을 위한 도심 속 다목적공간의 대안으로 미래 지향형 건축의 가능성을 보여준다.

현재 국내 컨테이너 관련 업계는 컨테이너 건축 같은 조립식 건축시장이 지난 2012년 연 1,500억원 수준에 불과했지만 오는 2020년에는 연 1조원에 달할 것이라고 추산하고 있어[1] 앞으로 현대 건축에서 컨테이너 활용의 중요성이 대두되고 있다.

주로 공사장의 임시 사무실, 주택의 창고로 이용되었던 컨테이너에 대해 기성세대는 부정적인 인식을 갖고 있다. 그러나 최근 컨테이너 건축이 팝업 복합쇼핑몰, 아트터미널, 갤러리, 사회공헌시설 등 다양한 복합문화공간으로 나타나 젊은 층들에게는 새로운 트렌드를 제시하는 세련된 공간으로 인식되고 있으며, 그 수가 점점 증가하는 추세이다. 특히, 창의적인 디자인과 독특한 컨셉이 있는 컨테이너 건축은 홍보와 마케팅에서 시너지 효과를 이룰 수 있다.

이처럼 국내 컨테이너 건축은 카페나 주택과 같은 소규모에서 전시공간, 복합문화공간 등 대규모로 확장되고,

* 교신저자(Corresponding Author); helen@hansung.ac.kr
** 본 논문은 한성대학교 교내학술연구비 지원과제임.

1) http://news.mtn.co.kr/newscenter/news_viewer.mtn?gidx=2016052014334135143

컨테이너 건축이 그 지역의 랜드마크 역할을 하면서 이전의 컨테이너가 도시 미관을 해치는 간이 건물이라는 부정적인 인식이 변화하고 있다.

기존 컨테이너 건축에 대해 건축특성, 활용방안, 건축물의 사용재료 등에 관한 연구는 진행되어왔지만 최근 지어진 컨테이너 복합문화시설에 대한 사례조사와 이용자 만족도에 대한 연구는 부족한 실정이다.

이에 본 연구는 최근 도심 내 컨테이너를 활용한 복합문화공간의 컨테이너 건축특성에 대해 조사하고, 방문한 이용자들의 만족도 조사를 통해 컨테이너 복합문화공간이 활성화 되도록 개선 방안을 제안하는 것이 그 목적이다.

1.2. 연구 방법 및 범위

본 연구는 컨테이너 복합문화공간의 컨테이너 건축특성과 이용자 만족도를 알아보기 위하여 사례조사와 설문조사를 각각 실시하였다. 연구의 방법과 범위는 다음과 같다.

첫째, 이론적 고찰을 통해 복합문화공간과 컨테이너 건축의 개념을 알아본다.

둘째, 컨테이너 건축에 나타난 컨테이너 건축특성을 분류하여 사례지 분석과 이용자 만족도를 위한 측정 항목을 도출한다.

셋째, 도출된 항목으로 사례지 분석과 이용자를 대상으로 설문조사를 각각 실시하였다.

넷째, 사례지 분석결과를 정리하고, 설문통계결과를 분석하여 결론을 도출하였다. 설문통계결과 분석은 SPSS 통계 프로그램을 통해 빈도, 평균 등의 방법을 이용하였다.

본 연구의 사례 조사 대상지는 2015년 이후 오픈 또는 리뉴얼한 서울시 내 컨테이너 복합문화공간 중 대학교 내 시설을 제외한 'SJ쿤스트할레', 'NEMO', '커먼그라운드', '언더스탠드에비뉴', '플랫폼창동61' 5곳으로 최종 선정하였다.

2. 이론적 고찰

2.1. 복합문화공간의 개념과 유형

(1) 복합문화공간의 개념

복합문화공간은 단일 기능의 공간에서 만족하지 못한 대중의 문화적 욕구충족에 대한 하나의 대안으로써 대중이 함께 참여하여 체험할 수 있는 대중과의 교류의 장으로써 구실을 한다.[2] 미술관, 박물관과 같은 고유의 기능이 있는 문화시설에도 다양한 프로그램 개발로 전시 이외의 서비스를 제공한다. 상업공간에서도 소비패턴의 변화에 따라 문화공간이 결합되어 구매욕구와 문화적 욕구를 충족시켜주는 복합문화공간의 형태로 변화하고 있다.

(2) 복합문화공간의 기능

복합문화공간은 주요 기능에 따라 문예회관형, 상업공간형, 대안공간형 및 창작공간형으로 분류할 수 있다.[3] 각 유형별로 정리한 내용은 다음 <표 1>과 같다.

<표 1> 주요 기능에 따른 분류 및 분석

유형	기능
문예회관형	공연, 전시와 같은 순수예술을 중심으로 다루며 사회교육프로그램을 운영
상업공간형	소비공간을 중심으로 문화적 기반이 되는 미술관, 공연장 등을 갖추고 상업공간과 주거공간이 밀집되어 있음
대안공간형	작가들의 실험적인 작품을 다루며 상업성에 구애받지 않는 다양한 장르의 문화예술활동 수용
창작공간형	작가의 창작활동 지원을 목적으로 형성되어 지역 생활권으로 흡수되면서 작가 간의 교류, 시민들과의 소통을 위한 프로그램 등을 운영

(3) 복합문화공간의 유형

복합문화공간은 건축형태별로 건물부속형, 단일건물형, 다발형 콤플렉스형, 도시 블록 연계형 등으로 분류할 수 있다. 컨테이너 복합문화공간의 경우 단일건물형으로 특성을 <표 2>와 같이 정리하였다.[4]

<표 2> 복합문화공간의 단일건물형의 특성

구분	특성
개념	· 하나의 건물 내에 상이한 기능을 수용함
특징	· 지역의 랜드마크(Landmark)적인 역할을 함 · 비교적 소규모 부지에도 적용 가능함
문제점	· 주변 지역에 일조권, 통풍권의 환경문제 발생 우려가 있음 · 건물이 고정화되어 미래에의 적응력 약화 됨 · 여러 가지 기능이 동일 건물 내에서 운영됨으로 인해 건물 내의 혼잡이 극심할 우려가 있음

단일건물형은 그 지역의 랜드마크적인 역할을 하지만 고층화로 주변 지역에 일조권, 통풍권의 환경문제가 발생할 우려가 있다. 또한 고정화된 건물로 빠르게 변화하는 문화, 시대적 상황에 따른 적응력이 약화되며, 복합기능이 동일 건물 내에서 운영됨으로 인해 건물 내의 혼잡이 극심할 우려가 되는 등의 문제점들이 있다.

(4) 복합문화공간 구성

복합문화공간은 공연예술, 전시, 교육, 커뮤니티, 창작 등 두 가지 이상의 기능을 수용하는 공간이다. 본 연구는 문화예술진흥법시행령의 내용과 최근 5년 이내에 복합문화공간의 공간 구성 내용이 포함된 논문을 중심으로 공간 구성요소를 <표 3>과 같이 분류하였다.

2) 홍미랑, 스페이스 마케팅을 활용한 복합문화공간에 관한 연구, 한국실내디자인학회 학술발표대회논문집, 제17권, 3호, 통권38호, 2015.10, p.155

3) 김민선, 제주 지역성을 고려한 복합문화공간에 관한 연구, 한국실내디자인학회 학술발표대회논문집, 제17권, 3호, 통권38호, 2015.10, p.95

4) 이성재, 금융기업 복합문화공간의 유형에 따른 공간 특성 연구, 국민대 석사논문, 2015, p.21

<표 3> 선행연구에 따른 복합문화공간의 공간 구성요소 분류

연구자 / 년도	공간 구성요소
문화예술진흥법 시행령(2012)	공연시설, 전시시설, 도서시설, 지역문화복지시설, 문화보급·전수시설, 기타문화시설
문유석(2013)	공연예술공간, 시각예술공간, 자료공간(도서관+archive), 교육공간, 휴게공간(커뮤니티), 로비공간(공용공간)
김연림(2014)	공연공간, 전시공간, 교육공간, 휴식공간, 창작공간
조윤정(2015)	문화예술공간(공연공간, 전시공간, 영화상영공간), 자료공간, 교육공간, 커뮤니티공간(광장/로비), 상업공간
이동우(2015)	전시영역, 식음영역, 체험영역, 판매영역, 서비스영역, 공공영역
유명원(2016)	전시공간, 판매공간, 숙박공간, 강연공간, 외부와의 연계
정용현(2016)	공연공간, 전시 공간, 교육 공간, 휴식공간
이성재(2016)	전시공간, 교육공간, 다목적공간, 영상공간

위의 선행연구를 바탕으로 공간 구성요소를 재구성하여 정리하였다. 그 내용은 다음 <표 4>와 같다.

<표 4> 복합문화공간의 공간구성요소 재분류

공간구성요소	용도
문화예술공간	공연, 전시 등 다양한 문화예술 활동 지원
판매공간	상업시설들로 구성되어 판매 활동 지원
커뮤니티공간	스튜디오 형식으로 창작, 창업 등 다목적 활동 지원
휴식공간	휴식, 서비스, 공공공간으로 다양한 즐길거리 제공

2.2. 컨테이너 복합문화공간

(1) 컨테이너 복합문화공간 현황

컨테이너에 대한 인식의 변화로 컨테이너 건축물이 새로운 복합문화공간으로 거듭나고 있다. 다양한 목적으로 나타나고 있는 국내 컨테이너 건축물은 플래툰쿤스트할레(2009), 한빛미디어갤러리(2009), NEMO(2012), 영등포쪽방촌임시거주시설(2012), 사상인디스테이션(2013), 커먼그라운드(2015), 무중력지대 대방동(2015), 언더스탠드에비뉴(2016), 성산동·성내동대학생주택(2016), 광명동굴전시장(2016), 플랫폼창동61(2016), 고려대 π-ville 99(2017), 한성대 상상큐브(2017) 등이 있다.

(2) 컨테이너 복합문화공간의 필요성

<표 2>에서 언급된 단일건물형 복합문화공간의 문제점은 다양한 형태로 조립, 건축물의 이동, 모듈화로 정해진 규격에 따른 동선 분리 가능 등의 장점을 갖고 있는 컨테이너를 이용해 복합문화공간을 구축함으로써 개선될 수 있다. 또한 빠르게 변화하는 문화, 상권이동, 대지의 상황에 따른 건축물의 이동이 유연하며, 재활용 건축으로 경제적, 환경친화적이다. 이러한 측면에서 컨테이너 복합문화공간은 기존의 복합문화공간의 문제점을 보완할 수 있는 미래 지향형 건축이라고 할 수 있다.

2.3. 컨테이너 건축의 이해

(1) 컨테이너의 특성

건축에 활용되는 컨테이너로는 해상용과 내수용으로 구분한다. 내수용 컨테이너는 단열, 소음, 내구성, 방수 등의 문제가 있다. 반면, 해상용 컨테이너의 경우 화물을 운송하는 수단으로 태풍, 홍수 등을 견딜 수 있을 정도로 내구성, 내진성, 내화성이 뛰어나며 기존 건축물에서 요구되는 만큼 견고하다. 또한 ISO(국제 표준화 기구)에 의해 정해진 규격을 따름에도 불구하고 그 형태가 단조롭지 않으며 다양하게 활용이 가능하다.[5] 국내 건축물에는 주로 20ft, 40ft의 해상용 컨테이너가 사용되고 있다.

(2) 컨테이너 건축 구조 및 구성방식

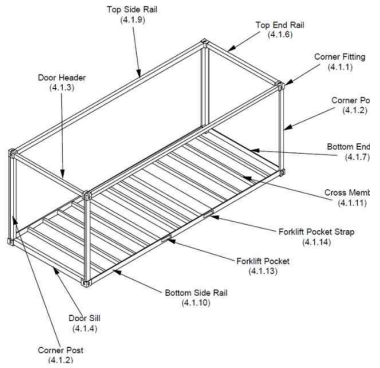

<그림 1> 컨테이너 구조 요소[6]

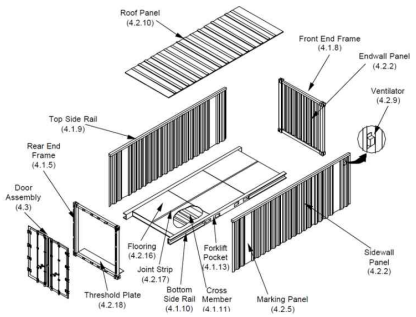

<그림 2> 컨테이너 벽체 요소[7]

컨테이너 구조는 구조부분과 벽체로 이루어져 있다. 구조의 주요 요소로는 상단 측면의 Top Side Rail, 컨테이너의 네 모퉁이에 Corner Post, 각 면의 가장 아래쪽 가장자리에 위치하는 Bottom Side Rail 등이 있다. 이러한 요소가 12개의 모서리를 만들고, 8개의 꼭지점을 Corner Fitting이 연결하고 있다. 벽체 패널의 부분은 상단의 Roof Panel, 측면의 Endwall Panel, Sidewall Panel, Marking Panel, 정면에 문 Door Assembly와 하부의 바닥면으로 이루어져 있다. 선행연구에 따르면[8], 컨테이너는 독립된 하나의 유닛의 구조체를 단일유닛사용, 조합

5) Jure Kornik, New Container Architecture : Design guide+30 case studies, 2013, p.21
6) http://residentialshippingcontainerprimer.com/
7) http://resumee.net/shipping-container-construction-details/
8) ①양희정, 컨테이너 건축에서 나타난 공간구축 특성에 관한 연구, 건국대 석사논문, 2011, p.36 ②김미경, 현대 컨테이너 건축에 나타난 공간구축특성 및 적용가능성, 생활과학논문집, 제15권, 제2호, 2011.12, pp.178-179 ③강승모, 선적용 컨테이너를 활용한 해외 건축물의 환경·친화적 특성에 관한 연구, 기초조형학연구, 제16권, 제1호, 2015, p.20 ④박종일, 컨테이너 건축이 만드는 도시경관 특성 분석, 한국생태환경건축학회논문집, 제17권, 제1호, 2017.2, p.40

유닛사용, 타 구조와 결합사용으로 <표 5>와 같이 분류할 수 있다.

<표 5> 컨테이너 건축의 구성방식 재분류

분류	다이어그램	특징	참고이미지
단일 유닛 사용	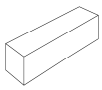	· 단일 유닛을 그대로 활용 · 공간 확장 가능	
조합 유닛 사용	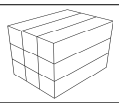	· 수직, 수평 등으로 조합하여 공간을 확장 및 변형 · 공간의 확장과 수축이 용이	
타구조와 결합 사용	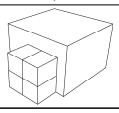	· 일반 건축물, 구조물에 컨테이너 유닛을 부착 및 삽입 · 견고하고 반영구적	

<표 5>의 다이어그램은 선행연구들을 조사하여 정리한 특징을 바탕으로 재구성하였다. 사례지의 컨테이너 복합문화공간은 조합 유닛 사용방식이 활용되었다.

(3) 컨테이너 건축특성

2010년 이후 진행된 컨테이너 건축 관련 선행연구를 통해 컨테이너 건축특성을 정리하였으며, 다음 <표 6>과 같다.

<표 6> 선행연구에서 나타난 컨테이너 건축특성

연구자 / 년도	연구 내용 및 컨테이너 건축특성
김미경 (2011)	유연한 공간활용의 대안으로 부각되는 컨테이너의 공간구축, 적용가능성 연구
	전개성, 모듈성, 가동성
양희정 (2011)	컨테이너 건축에서 나타난 공간구축 특성에 관한 연구
	경제적 측면(경제성, 재활용성), 환경 친화적 측면(경량성, 내구성, 빠른 설치), 디자인 효용성의 가치 측면(다양성, 이동성, 가변성)
유해연 외 2인 (2012)	컨테이너 모듈러 하우스 활용가능성 연구
	경제성, 모듈성
김휘웅 (2012)	컨테이너를 활용한 대학교 기숙사 계획에 관한 연구
	가변성, 다양성, 이동성, 내구성, 경량성, 신속성, 재활용성
서준 (2012)	컨테이너 임시교사 현황분석 및 개선방향에 관한 연구
	공기단축, 경량화, 치수정밀도, 안전성이 높은 건설, 이동성, 현장 기능 인력의 감소, 협소한 부지에의 대응, 환경적 부담의 경감, 재사용 및 재활용성, 부품의 교환가능성, 융통성과 확장성, 디자인의 융통성
문영아, 김미경 (2013)	해외사례의 건축계획 특성에 관한 사례분석을 통해 국내의 컨테이너 활용 임시주거의 개발과 적용을 위한 방향성 및 시사점에 관한 연구
	안전성, 편리성, 쾌적성, 경량성, 가동성, 친환경성, 재사용성, 상호교환성, 저렴성, 모듈성, 유지관리의 용이성
김사라 (2014)	이동건축으로서 컨테이너 건축의 활용방안 연구
	이동성, 용이성, 자가발전, 모듈성, 경제성, 다용성
길빛나 (2014)	국내 컨테이너 건축물의 계획특성 및 활용방안에 관한 연구
	가변성, 경제성, 모듈성, 신속성, 환경친화성
강승모 (2015)	해외 사례를 통해 3R(Recycle, Reuse, Reduce)과 컨테이너 건축의 특성간의 효과성 상관관계 분석
	가변성, 모듈성, 견고성, 신속성, 경제성, 친환경성, 이동성, 집단성, 구조조합성
김진엽 (2015)	컨테이너를 활용한 모듈러 건축의 유형분석 연구
	모듈성, 구조의 안정과 내구성, 친환경성, 경량성
양윤준 (2016)	컨테이너 모듈시스템을 활용하여 멀티성과 심미성을 강화한 쉐어 오피스에 관한 연구
	멀티성, 심미성

3. 체크리스트 연구

3.1. 체크리스트 평가 항목 고찰

각 연구자의 연구 목적에 따라 컨테이너 건축특성이 <표 6>과 같이 기재되어 있다. 이에 본 연구자는 인테리어 디자인 전공 석·박사 재학생 또는 졸업한 전문가 10명과 함께 <표 6>의 선행연구에서 나타난 컨테이너 건축특성을 크게 5가지 측면으로 분류하여 아래와 같이 재조합하였다.

<표 7> 컨테이너 건축특성 재분류

분류	키워드	내용
경제적 측면	경제성	모듈화로 공사기간이 짧고, 자재의 낭비가 없다.
	신속성	빠른 설치(시공)이 가능하다.
	재활용성	다른 재활용 재료보다 오랫동안 유지된다.
환경친화적 측면	환경친화성	현장 시공 시 소음과 오염발생이 적다.
	견고성	썩지 않고, 내식성이 강하여 뒤틀림이 없다.
	이동성	상황과 환경에 따라 이동이 가능하다.
실내환경적 측면	쾌적성	자연광, 공기 순환 등이 이루어져 쾌적하다.
	안전성	구조가 안정적이며 외부 환경으로부터 안전하다.
	모듈성	정해진 유닛으로 공간을 이동하는데 불편함이 없다.
가변적 측면	가변성	목적에 따라 컨테이너 유닛을 배치, 연결하여 공간의 활용이 높고 효율적이다.
	가동성	비정주하는 문화에 따라 원하는 장소로 이동 및 운반이 가능하다.
	조합성	대지의 상황, 사용 목적에 따라 공간 확장 및 축소가 용이하다.
디자인적 측면	심미성	형태, 색감, 재질 등이 눈길을 끈다.
	독창성	공간의 구성에 따른 평면이 독창적이다.
	융통성	용도에 따라 공간을 변화시킬 수 있다.

<표 7>은 컨테이너 건축특성을 세분화하여 재분류한 내용이다.

경제성, 저렴성은 공사비용에 관한 내용이므로 경제성으로, 신속성, 경량성은 빠른 시공과 관련이 있어 신속성으로, 재활용성, 재사용성은 재활용과 관련이 있어 재활용성으로 통합하였고, 경제성, 신속성, 재활용성은 건축 시 발생하는 건축비용과 관련이 있으므로 모두 경제적 측면으로 분류하였다. 환경친화성, 친환경성은 환경친화성으로, 견고성, 내구성, 유지관리의 용이성은 견고성으로 통합하고, 컨테이너의 주재료는 다른 재료들에 비해 견고하며 쓰레기 배출이 적은 특징을 갖고 있어 환경친화적 측면으로 분류하였다. 이동성은 상황과 환경에 따라 이동이 가능하며 건축물 해체, 신축이 불필요하여 공사로 인해 생기는 환경오염을 줄일 수 있어 환경친화적 측면으로 분류하였다. 쾌적성은 선행연구에 따르면 지속 관련 측면에서 쾌적성의 문제점 개선을 언급한 바 있다. 이에 쾌적성을 실내환경적 측면에 분류하였고, 안전성은 구조에 대한 안전성, 태풍, 홍수 등의 외부환경으로부터의 안전성과 관련이 있어 실내환경적 측면으로 분류하였다. 모듈성은 정해진 유닛으로 운송 수단에 의해 크기가 제한된다. 이에 생겨나는 실내의 동선에 영향을 미치므로 실내환경적 측면으로 분류하였다. 내부 공간에서의

가변가능성으로 가변성을, 가동성으로는 비정주하는 문화에 따라 컨테이너 공간을 일부 움직이는 것으로 가변성과 가동성을 가변적 측면에 분류하였다. 조합성, 전개성은 대지의 상황, 사용 목적에 따라 공간을 확장 및 축소가 가능하다는 의미로 조합성으로 통일하였으며 가변적 측면에 분류하였다. 심미성, 다양성, 디자인 융통성은 컨테이너 특성으로 생긴 시각적 효과에 관한 특성으로 심미성으로 통합하였다. 독창성은 조립의 과정에서 생겨나는 평면의 독창성으로 디자인적 측면에 분류하였다. 융통성, 다용성은 용도에 따라 공간을 변화시키기 유용한 공간적 특성으로 내부 조닝의 융통성을 의미하여 융통성으로 통합하였다. 이에 심미성, 독창성, 융통성은 디자인적 측면으로 분류하였다.

3.2. 사례지의 일반적 개요

사례지의 일반적 개요는 다음 <표 8>과 같다. 사례지 조사는 <표 7>의 컨테이너 건축특성을 기준으로 전문가 10명[9]과 현장 방문 후 인터뷰를 진행하여 사례 평가를 진행하였다. 사례지의 위치, 규격, 특성, 구성방식, 유형, 공간구성, 공간특성을 조사하였다. 공간특성에 대한 결과는 다음과 같다.

경제적, 환경친화적, 가변적 측면은 모든 사례지에서 높은 평가를 받았다. 사례지 모두 공사기간이 6개월 이내로 진행되었으며, 해상용 컨테이너 사용으로 자재의 낭비가 없어 경제적이고, 다른 재활용 재료보다 오랫동안 유지된다. 또한 현장설치로 시공시 소음과 오염발생이 적으며, 견고하다. 벽체의 변형이 적어 이동이 용이하고, 수직, 수평의 조합으로 공간 확장, 변형 등으로의 공간 활용이 높고 효율적이다.

실내환경적 측면으로 낮게 평가된 곳은 C2와 C3이다. C2의 경우, 외부와 연결되는 벽체에 출입구 외에는 창문이 거의 없어, 채광, 통풍, 환기에 어려움이 있고, 천정에 매립형 냉난방 시스템으로 실내온도를 조절한다. 전시가 주 목적인 공간으로 창문이 없는 것이 작품 설치, 조명 설치 등 전시에는 적합할 수 있지만 내부를 이용하는데에 있어 쾌적성을 떨어뜨린다. C3의 경우, 건물이 '스트리트 마켓', '마켓홀' 두 개로 나뉘어져 있다. '마켓홀'의 경우 입구에서부터 면적, 높이가 확장되어 있고, 건물의 전면이 모두 유리로 구성되어 있어 건물 내부의 자연 채광 효과가 높고, 전면의 외부 공연장, 푸드트럭등 광장이 보여 조망이 좋다. 반면, '스트리트 마켓'의 경우, 컨테이너의 유닛의 높이를 그대로 활용하여 컨테이너의 기본형태가 잘 유지되어 있지만 천정고가 낮다. 또한 입구부터 판매공간이 자리잡고 있어 답답함을 느낄 수 있으며, 유리와 개폐가 가능한 창문이 많지 않아 채광이 좋지않고, 어두운 느낌이 들어 쾌적성이 떨어진다.

<표 8> 사례 조사 대상지 일반적 개요

사례	구분	내용				외관
C1	위치	서울특별시 강남구				
	규격(갯수)	10, 20, 40FT(28)				
	특성(오픈연도)	복합문화공간(2015-재오픈)				
	구성방식	조합유닛사용으로 수직, 수평으로 조합하여 공간 확장 및 변형하여 활용				
	유형	창작공간형 - 예술의 다양성을 확보하고, 창조적인 문화 실험 공간으로 다양한 문화 포용				
	공간구성	문화화예술공간(메인홀, 미니갤러리, 라이브러리) / 판매공간(레스토랑,바) / 커뮤니티공간(스튜디오, 세미나실, 오피스) / 휴식공간(옥상공간, 오픈 바)				
	공간특성	경제적	환경친화적	실내환경적	가변적	디자인적
		●	●	●	●	◑
C2	위치	서울특별시 용산구				
	규격(갯수)	40FT(18)				
	특성(오픈연도)	복합문화공간(2015)				
	구성방식	조합유닛사용으로 수직, 수평으로 조합하여 공간 확장 및 변형하여 활용				
	유형	대안공간형 - 모든 예술분야에 다양한 가능성을 포용하여 젊은 예술인들이 자신의 잠재력을 표출하고 가능성을 시험해 볼 수 있는 공간				
	공간구성	문화화예술공간(전시홀, 전시실) / 휴식공간(쉼터, 휴게실 및 라운지)				
	공간특성	경제적	환경친화적	실내환경적	가변적	디자인적
		●	●	◑	●	◑
C3	위치	서울특별시 광진구				
	규격(갯수)	40FT(200)				
	특성(오픈연도)	복합쇼핑몰(2015)				
	구성방식	조합유닛사용으로 수직, 수평으로 조합하여 공간 확장 및 변형하여 활용				
	유형	창작공간형 - 청년창업자, 사회적기업, 지역소상공인 등을 지원하기 위한 모델로 지역 주민과의 소통이 목표				
	공간구성	문화화예술공간(공연장, 전시장) 판매공간(F&B, Fashion, Lifestyle) / 커뮤니티공간(부스대여) / 휴식공간(옥상공간, 벤치)				
	공간특성	경제적	환경친화적	실내환경적	가변적	디자인적
		●	●	◑	●	●
C4	위치	서울특별시 성동구				
	규격(갯수)	40FT(116)				
	특성(오픈연도)	공익문화공간(2016)				
	구성방식	조합유닛사용으로 수직, 수평으로 조합하여 공간 확장 및 변형하여 활용				
	유형	대안공간형 - 사회적 기업과, 청년가들을 발굴하고, 이들에게 판매, 전시를 할 수 있는 공간을 제공				
	공간구성	문화화예술공간(ART STAND, OPEN STAND) / 판매공간(YOUTHSTAND, WALKSHOP, MOM STAND) / 커뮤니티공간(POWER STAND) / 휴식공간(HEART STAND)				
	공간특성	경제적	환경친화적	실내환경적	가변적	디자인적
		●	●	●	●	●
C5	위치	서울특별시 도봉구				
	규격(갯수)	40ft HC(61)				
	특성(오픈연도)	복합문화공간(2016)				
	구성방식	조합유닛사용으로 수직, 수평으로 조합하여 공간 확장 및 변형, 기울임으로 계단 공간 활용				
	유형	창작공간형 - 음악, 예술, 뮤지션이 밀집되어 있지 않은 지역에 건립함으로써 지역의 예술에 대한 인식을 불어넣어 주고 시민들이 직접 만들어가는 프로그램 진행				
	공간구성	문화화예술공간(공연장, 전시실) / 판매공간(식음료판매공간) / 커뮤니티공간(도시재생협력지원센터, 뮤지션 스튜디오, 합주실, 녹음실, 피칭박스) / 휴식공간(쿠킹스튜디오, 도서관)				
	공간특성	경제적	환경친화적	실내환경적	가변적	디자인적
		●	●	●	●	●

C1:SJ쿤스트할레, C2:NEMO, C3:커먼드라운드, C4:언더스탠드에비뉴, C5:플랫폼창동61
●:3점, ◑:2점, ○:1점

9) 인테리어 디자인 전공 석·박사 재학생 또는 졸업한 전문가 10명

디자인적 측면으로는 C1, C2가 2점으로 낮게 나왔다. C1 경우, 컨테이너를 수직, 수평으로 쌓아올린 직사각형의 형태이다. 저녁의 경우 전면의 유리에 LED조명으로 효과를 줄 수 있어 화려함을 느낄 수 있지만 낮에는 조명의 효과를 보기 힘들며 직사각형의 흰색 건물로 다소 단조로운 느낌을 주어 지나가는 사람들의 눈길을 끌기엔 어려움이 있다. C2의 경우 동선이 다른 건물과 자연스럽게 이어지는 곳에 위치하고 있지만, 흰색의 외관으로 높은 건물 옆에 위치하고 있어 눈길을 끌기에는 부족하다. 그 외의 C3, C4, C5의 경우 큰 규모, 외관의 화려한 색감, 단조롭지 않은 외관의 형태로 C1과 C2에서 부족한 디자인적 측면이 높게 평가된다.

모든 항목이 잘되어있는 곳은 C4와 C5이다. C4의 경우 서울숲이라는 장소를 고려하여 서울숲의 경관을 해치지 않도록 낮게 디자인하였다. 외관은 다양한 색으로 구성되어있지만 주변과의 조화가 잘 이루어져 이질감이 없다. 지하철역에서 서울숲으로 이어지는 통로의 양 옆으로 길게 놓여져 있다. 대부분의 공간은 길게 연결된 형태로 통로에 알맞게 설치가 되어 있다. 정해진 규격으로 답답할 수 있는 단일 유닛으로 구성된 공간들은 대부분 한쪽벽면을 유리로 설계하여 좁은 공간은 넓어 보일 수 있도록 했고, 채광이 잘 이루어져 쾌적하다. C5의 경우에도 대부분의 공간에 채광이 유리하도록 창을 설치하였다. 또한 높게 솟은 형태와 선명한 색으로 눈길을 끈다.

3.3. 체크리스트 구성

위의 선행연구 및 사례지에 나타난 컨테이너 특성분석들을 바탕으로 이용자들의 만족도에 영향을 미치는 컨테이너 건축특성에 대해 전문가 10명[10]과 함께 분류하였다. 실제 이용객들의 만족도에 영향을 미치는 요소는 실내 환경적 측면, 가변적 측면, 디자인적 측면으로 판단하여, 세 가지 측면을 기준으로 <표 9>와 같이 체크리스트 항목을 구성하였다.

<표 9> 체크리스트 항목

분류	키워드	내용
실내 환경적 측면	쾌적성	자연광, 공기 순환 등이 이루어져 쾌적하다.
	안전성	구조가 안정적이며 외부 환경으로부터 안전하다.
	모듈성	정해진 유닛으로 공간을 이동하는데 불편함이 없다.
가변적 측면	가변성	목적에 따라 컨테이너를 배치 및 연결하여 공간의 활용이 높고 효율적이다.
	가동성	비정주하는 문화에 따라 원하는 장소로 이동 및 운반이 가능하다.
	조합성	대지의 상황, 사용 목적에 따라 공간 확장 및 축소가 용이하다.
디자인적 측면	심미성	형태, 색감, 재질 등이 눈길을 끈다.
	독창성	공간의 구성에 따른 평면이 독창적이다.
	융통성	용도에 따라 공간을 변화시킬 수 있다.

10) 인테리어 디자인 전공 석·박사 재학생 또는 졸업한 전문가 10명

컨테이너는 정해진 규격으로 획일화된 공간이지만 이를 다양한 형식으로 구성하여 용도에 따라 공간을 활용할 수 있다는 장점이 있다. 이에 체크리스트를 바탕으로 최근 도심에 생겨난 컨테이너 복합문화공간에 대한 인식과 이용자들의 만족도에 대해 분석해 보고자 한다.

4. 사례지의 컨테이너 특성에 대한 이용자 만족도

본 연구에서는 사례지에 나타난 컨테이너 복합문화공간의 이용자 만족도에 대한 연구를 진행하였다. 사례평가에 이어 이용자 만족도에 대한 체크리스트를 기준으로 작성된 설문지를 사례지 이용자의 설문조사를 통해 만족도 연구를 진행하였다.

4.1. 설문조사 개요

설문조사는 서울시 내 컨테이너 복합문화공간에 대한 이용자 만족도를 알아보기 위하여 수행되었다. 사례조사를 통해 분류한 컨테이너 건축특성에 따라 이용자의 만족도에 어떠한 차이가 있는가를 살펴보았다. 이용자 만족도에 대한 설문은 <표 9>의 내용으로 실내 환경적 측면 3문항, 가변적 측면 3문항, 디자인 측면 3문항으로 총 9개 문항을 사례지별 <표 4>의 네 가지 공간으로 분류하고 적용시켜 설문을 실시하였다. 설문지는 5점 척도(매우 만족한다 5점, 만족한다 4점, 보통이다 3점, 불만족한다 2점, 매우 불만족한다 1점)로 설계하여 만족하는 정도를 알아보았다.

설문조사는 사례 조사 대상지를 방문하여 이용자를 대상으로 실행하였다. 조사시기는 2017년 8월 1일부터 20일까지 이루어졌다. 각 사례지의 유효하지 않은 설문지 각 10부를 제외하고 각 사례 공간에 40부씩, 총 200부의 설문지를 회수하였다. 수집된 자료는 SPSS 통계프로그램을 통해 사례공간의 만족도 평균값을 구하고 점수가 높을수록 해당 공간에서 이용자의 만족도가 높게 평가된다고 분석하였다.

조사에 사용된 설문지의 내용과 구성은 다음 <표 10>과 같다.

<표 10> 설문조사의 내용

설문내용	세부내용		문항수
일반적 특성	일반사항	성별, 나이	2문항
	이용특성	방문 목적, 재방문의사	2문항
이용자 만족도	각 사례의 공간별 컨테이너 건축의 특성에 대한 만족도		사례지의 공간 당 9문항

4.2. 조사대상자의 일반적 특성

<표 11>과 같이 본 연구의 설문에 응답한 200명 중 남성은 60명(30.0%), 여성은 140명(70.0%)로 여성이 높은

분포를 보였고, 응답자의 연령층은 10대에서 50대 이상까지 전 연령대에 분포되었다. 재방문의사로는 '있다'가 163명(81.5%), '없다'가 37명(18.5%)로 과반수이상이 재방문의사가 '있다'라고 답했다. 또한 컨테이너 복합문화공간 이용목적은 공간의 구성이 48.5%로 가장 높았고, 외관의 디자인이 25.0%로 두 번째로 높았다. 이에 컨테이너 복합문화공간에서 공간의 구성과 외관의 디자인은 이용자들에게 영향을 미치는 것을 알 수 있었다.

<표 11> 조사 대상자 특성

항목	구분	응답자 수(%)	항목	구분	응답자 수(%)
성별	남	60(30.0)	재방문 의사	있다	163(81.5)
	여	140(70.0)		없다	37(18.5)
연령	10대	21(10.5)	컨테이너 복합문화 공간 이용목적	공간의 위치	19(9.5)
	20대	119(59.5)		공간의 규모	11(5.5)
	30대	42(21.0)		공간의 구성	97(48.5)
	40대	3(1.5)		외관의 디자인	50(25.0)
	50대 이상	15(7.5)		기타	23(11.5)

4.3. 사례 공간별 만족도

(1) 사례지의 공간별 만족도 결과

5개의 사례지 중 C4의 전체 공간 만족도 평균이 4.03점으로 가장 높았으며, C1 : 3.79점, C3 : 3.73점, C2 : 3.72점, C5 : 3.69점 순으로 나타났다. C4의 사례지를 제외한 나머지 사례지별 만족도는 큰 차이가 없었다.

공간별 평균 4점이 넘은 특성은 디자인적 측면이 7개로 디자인적 측면 만족도가 가장 높았다. 사례지의 공간별 만족도는 다음 <표 12>와 같다.

문화예술공간에서는 디자인적 측면의 C4가 4.33점으로 가장 높았고, C3가 4.2점, C2가 4.17점, C1이 3.94점, C5가 3.92점 순으로 나타났다. 가변적 측면으로는 C4가 4.17점, C3가 4.06점, C2, C1, C5가 각각 3.96, 3.95, 3.79 순으로 나타났다. 판매공간의 디자인적 측면은 C4가 4.33점으로 가장 높았고, C1이 4.03점, C3가 3.98점, C5가 3.68점 순으로 나타났다. 커뮤니티공간의 디자인적 측면은 C4가 4.16점으로 가장 높았고 C1이 3.71점, C5가 3.55점 순으로 나타났다. 휴식공간의 디자인적 측면은 C4가 4.18, C3, C5, C2, C1순으로 각각 3.96점, 3.76점, 3.52점, 3.45점으로 나타났다.

문화예술공간의 디자인적 측면 만족도가 가장 높았던 C4는 심미성 4.30점, 융통성 4.38점, 독창성 4.20점으로 심미성이 가장 높았다. C4의 문화예술공간은 ART STAND와 OPEN STAND로 두 공간의 대표 공간인 ART STAND는 회색의 외관에 검은색으로 ART STAND의 R를 좌우 반전으로 표현하였고, 여러 유닛을 수직, 수평으로 조합하여 컨테이너의 문 쪽이 번갈아가며 보이게 배치하여 외관의 변화를 주었다. 특히, 서울숲에서 진입하는 언더스탠드에비뉴의 도입부에 위치한 공간으로 다양한 공간 활용을 할 수 있는 만큼 높은 천정고와 넓은 공간으로 규모가 눈에 띈다. 내부는 쌓아올린 유닛의 바닥면을 제거하여 천정고를 높였고, 내부의 벽체도 제거하여 넓게 확장된 공간으로 구성하였다. 내부에는 컨테이너 재질의 노출이 없었으며 깔끔한 흰색 벽으로 실내 마감이 되어 있어 다양한 공연, 체험전시, 강연 등으로 미디어를 활용한 전시 등 벽면을 활용 가능하다. 수직, 수평에 의한 조합으로 공간 활용 및 확장이 용이하다. C3의 문화예술공간의 경우, 심미성 4.30점, 융통성 4.15점, 독창성 3.15점 순으로 심미성이 가장 높았다. C3의 공연 및 전시가 이루어지는 공간은 채도 높은 파란색을 사용하였고, 내부는 바닥부분, 벽체를 제거하여 공간을 활용하는 부분에서 알 수 있듯이 컨테이너 구조물을 그대로 노출하고 있다. 이렇게 노출되어 있는 컨테이너 구조물들은 외관의 색과 같이 파란색으로 통일감을 이뤄 심미성을 높여준다. 수직, 수평으로 확장되어 있으며 형태의 변형이 많지 않아 용도에 따라 활용가능하며 이렇게 확장된 공간은 팝업공간, 전시 등으로 유용하게 이용될 수 있다. 확장된 공간은 ㄷ형태로 판매공간들이 나열되어 있어 한눈에 볼 수 있으며 독창성이 높다. C2의 문화예술공간에서는 심미성 4.35점, 독창성 4.20점, 융통성 3.95점 순으로 나타났다. C2의 전시공간은 전시의 컨셉에 따라 외관에 시트지를 사용하여 각각 연출이 가능하다. 수직, 수평으로 확장하였고, 1층, 2층, 3층의 형태가 모두 다르게 구성되어 독창성이 높다. 내부에서는 일부 겹쳐진 공간의 컨테이너 사이의 바닥 부분이 그대로 노출되어 있다. 1층의 확장된 공간은 다양한 용도로 활용 가능하며, 1층 전시홀을 제외한 나머지 공간들은 대부분 컨테이너 유닛을 그대로 활용하였다. 이러한 공간은 전시 공간으로 많은 작품을 전시할 수 있고, 조명 연출을 하기에 적합하다. 전시홀 정면의 큰 입구를 이용하여 필요시 바깥으로 열어 확장 가능하며, 다양한 용도로 활용 가능하다. C1의 문화예술공간에서 디자인적 측면은 융통성 4.03점, 심미성 4.00점, 독창성 3.78점 순으로 나타났다. C1은 사람이 오가는 출입문 외의 큰 셔터가 있어 행사의 목적에 따라 자동차가 출입할 수 있다. 또한 다양한 공간을 수직, 수평으로 확장 가능하다. 색채는 외관의 색채와 내부의 색채가 같은 흰색으로 통일감이 있고, 내부에 컨테이너 구조가 그대로 노출되어 있다. 1층에서는 2층과 3층의 구조와 내부가 보이는 구성으로 되어 있다. C5는 심미성 4.07점, 융통성 3.85점, 독창성 3.83점 순으로 나타났다. C5의 문화예술공간의 주요 공간인 레드박스는 메인계단으로 올라오면 정면에 위치하여 강렬한 레드색으로 공연장의 분위기와 잘 맞는다. 내부는 수직, 수평으로 넓게 확장되어 있고, 채도 높은 외관과 다르게 검은색으로 통일되어 있다. 공연을 주로 이루는 공간으로 다양한 조명 등을 이용하기에 용이하다.

판매공간에서 가장 높게 나타난 특성은 디자인적 측면이며 C4와 C3의 사례지가 각각 평균 4.17점, 4.06점으로

높은 만족도를 보였다. C4의 판매공간의 경우 심미성이 4.55점으로 전체 공간에서 가장 높은 평가를 받았다. C4는 판매공간 성격에 따라 단일 유닛, 확장 등 다양한 구성으로 되어 있고, 채도 높은 색채를 사용하였다. 사례지 사이에 형성되어 있는 통로 쪽의 벽면은 대부분 내부가 보일 수 있도록 큰 창을 만들어 지나가는 길목에서 이용객들의 호기심을 유발하여 쉽게 접근할 수 있도록 디자인하였다. 1층의 옥상은 2층의 테라스로 이용하거나 난간, 벤치 등을 설치하여 공간을 연출하였다. C3의 판매공간의 경우 외관과 통일감 있는 채도 높은 파란색으로 계획되어 있다. 판매공간의 성격에 따라 공간을 확장하여 사용하며, 옥상부분은 야외 테라스로 이용하고 있다.

커뮤니티공간에서 가장 높은 평가를 받은 사례지는 C4로 심미성과 독창성이 4.20점, 융통성이 4.07점으로 나타났다. C4의 커뮤니티공간인 POWER STAND는 채도 높은 색채와 사례지 전체의 통로를 따라 길게 놓여진 다른 공간들과 다르게 유닛은 통로를 바라보며 앞, 뒤로 쌓아올린 색다른 형태를 하고 있다. 외관의 형태가 독특한 것과 마찬가지로 내부 평면도 일렬로 배치되어 있는 것이 아닌 외관의 형태를 따라 구성되어 다양한 교육, 활동 등으로 공간을 활용하고 있다. 돌출된 1층 옥상 공간을 2층의 테라스로 이용하고, 돌출된 2층의 공간들이 전면 유리로 되어있어 내부의 활동을 볼 수 있으며 이는 이용자의 관심을 유도한다.

휴식공간에서도 C4가 4.18점으로 가장 높은 평가를 받았고, 심미성 4.32점, 융통성 4.25점, 독창성 3.97점 순으로 나타났다. C4의 휴식공간의 외부는 1층 파란색, 2층 주황색으로 채도가 높은 색으로 색채계획을 하였으며, 컨테이너 구조가 노출된 내부 바닥은 타일로 마감하여 눈길을 끈다. 또한 수평, 수직조합으로 공간 활용 및 확장이 가능하여 서비스 형태에 맞춰 공간을 활용할 수 있다. 외부의 계단공간, 벤치의 경우 컨테이너 1층 옥상을 활용한 경우가 대부분이며, 채도 높은 색을 활용한 공간들이 많아 휴식공간에서 자연스러운 볼거리가 제공되고 있다.

공간별 만족도를 분석한 결과 사례지 중 모든 공간에서 C4의 만족도가 4.03점으로 가장 높았으며, C4의 컨테이너 특성 중에서는 디자인적 측면이 가장 높았다. 디자인적 측면 중에서는 커뮤니티공간의 심미성과 만족도가 같게 나온 독창성을 제외하고 모든 공간에서 심미성이 가장 높게 평가되었다.

만족도가 높았던 공간들의 공통점을 살펴보면 채도 높은 색채가 사용 되었고, 내부에는 컨테이너 구조물이 그대로 노출되어 있으면서 외관과의 색채의 통일감이 느껴졌다. 또한 컨테이너의 지붕패널과 바닥면을 제거하여 층고를 높이고, 벽체를 제거하여 넓게 활용한 공간이 많았다.

가장 만족도가 낮은 항목은 C1의 휴식공간을 제외하고 모든 공간에서 실내환경적 측면의 만족도가 낮게 평가되었다. 전체 사례지에서 가장 낮은 만족도가 나온 공간은 C3의 판매공간으로 쾌적성이 2.97점으로 가장 낮았다. C3의 판매공간은 거의 대부분 단일 유닛의 2개 사이의 벽면을 개방하여 1개의 유닛에 1브랜드가 입점해 있다. 작은 공간에 세면이 상품으로 진열되어 있어 동선에 방해를 받을 뿐만 아니라 상품진열로 인해 자연광이 들어오기 힘든 구조이며, 통풍이 잘 되지 않아 답답한 느낌이 든다. 이러한 실내환경적 요소를 개선해야 할 필요가 있다.

<표 12> 사례지 공간별 만족도

공간	특성	C1		C2		C3		C4		C5		평균
문화예술공간	c1	3.62	3.73	3.57	3.62	3.12	3.35	3.75	3.89	3.53	3.53	3.63
	c2	3.70		3.53		3.10		3.90		3.45		
	c3	3.87		3.75		3.83		4.03		3.60		
	d1	3.87	3.95	4.03	3.96	4.10	4.06	4.25	4.17	3.80	3.79	3.97
	d2	4.03		3.97		4.03		4.15		3.88		
	d3	3.95		3.88		4.05		4.10		3.68		
	e1	4.00	3.94	4.35	4.17	4.30	4.2	4.40	4.33	4.07	3.92	4.11
	e2	3.78		4.20		3.15		4.20		3.83		
	e3	4.03		3.95		4.15		4.38		3.85		
판매공간	c1	3.70	3.81			2.97	3.25	3.88	3.84	3.63	3.6	3.63
	c2	3.83				3.05		3.72		3.55		
	c3	3.90				3.75		3.92		3.62		
	d1	3.90	3.94			3.68	3.76	4.13	3.98	3.83	3.74	3.86
	d2	3.95				3.77		3.98		3.70		
	d3	3.98				3.83		3.82		3.70		
	e1	4.00	4.03			4.10	3.98	4.55	4.33	3.78	3.68	4.0
	e2	4.00				3.93		4.30		3.72		
	e3	4.10				3.90		4.15		3.55		
커뮤니티공간	c1	3.72	3.71					3.85	3.79	3.40	3.49	3.66
	c2	3.70						3.70		3.48		
	c3	3.70						3.83		3.60		
	d1	3.78	3.86					4.02	3.92	3.75	3.75	3.84
	d2	4.00						4.05		3.73		
	d3	3.80						3.70		3.78		
	e1	3.55	3.71					4.20	4.16	3.55	3.55	3.80
	e2	3.72						4.20		3.55		
	e3	3.87						4.07		3.55		
휴식공간	c1	4.07	3.74	3.53	3.4	3.45	3.31	4.05	3.87	3.53	3.63	3.59
	c2	3.47		3.12		3.07		3.70		3.63		
	c3	3.68		3.55		3.40		3.85		3.72		
	d1	3.50	3.58	3.70	3.64	3.58	3.73	3.93	3.88	3.85	3.78	3.72
	d2	3.62		3.75		3.77		3.93		3.70		
	d3	3.63		3.48		3.83		3.77		3.78		
	e1	3.47	3.45	3.53	3.52	3.93	3.96	4.32	4.18	3.78	3.76	3.77
	e2	3.37		3.33		3.95		3.97		3.75		
	e3	3.50		3.70		4.00		4.25		3.75		
평균	c+d+e	3.79		3.72		3.73		4.03		3.69		

c1:쾌적성, c2:안전성, c3:모듈성, d1:가변성, d2:가동성, d3:조합성, e1:심미성, e2:독창성, e3:융통성
C1:SJ쿤스트할레, C2:NEMO, C3:커먼그라운드, C4:언더스탠드에비뉴, C5:플랫폼 창동61

5. 결론

본 연구에서는 컨테이너 복합문화공간의 컨테이너 건축특성을 분석하고 이에 따른 이용자 만족도를 분석한 결과를 통해 향후 컨테이너 복합문화공간의 활성화를 위

한 개선 방안을 제시하는 것을 목적으로 한다. 본 연구의 결론은 다음과 같다.

첫째, 이용자들의 만족도를 높이기 위해서는 시각적인 요소를 부각시키는 것이 필요하다. 전반적으로 컨테이너의 건축적인 측면보다는 디자인적 측면이 이용자 만족도에 더 영향을 미치는 것으로 파악되었다. 만족도가 가장 높았던 C4의 사례는 다양한 형태로 이루어져 있고, 채도가 높은 다양한 색채가 사용 되었다. 특히, 디자인적 측면에서 심미성이 가장 높게 나온 것으로 알 수 있듯이 컨테이너의 다양한 유닛을 활용하여 다양한 형태, 색채, 마감재 등 시각적인 요소를 부각시키는 것이 중요하다.

둘째, 컨테이너의 특성인 정해진 규격을 활용하여 연결, 적층, 확장 등 다양한 공간 구성을 할 필요가 있다. 설문분석결과, 컨테이너 복합문화공간 이용자들의 방문목적으로 공간의 구성이 가장 높게 나타났고, 다양한 공간의 구성은 외관의 형태, 내부의 평면에 모두 영향을 미치기 때문에 더 다양한 공간 구성을 개발한다면 심미성, 독창성을 높일 수 있을 것이다. 공간 구성을 개발할 때 컨테이너 건축의 장점인 재활용이 가능하도록 원형을 유지하며 새로운 공간 구성을 개발하는 것이 중요하다.

셋째, 개방감이 느껴지는 확장된 공간이 필요하다. 만족도가 가장 높았던 공간들의 공통점은 컨테이너의 윗면과 바닥면을 개방하여 넓고 높은 공간을 연출한 것이다. 이러한 공간은 확장감이 느껴지고, 공연, 전시 등 목적에 따라 다양한 공간으로 활용할 수 있어 다목적성을 가질 수 있다. 이러한 공간은 향후 다른 용도로 활용 가능성이 크다는 점을 보여준다.

넷째, 유리, 개폐가 가능한 창문 등을 설치하여 공기의 순환이 잘 이루어지도록 보완하는 것이 필요하다. 대부분의 공간에서 실내환경적 측면에 대한 만족도가 낮게 나타났다. 특히, 쾌적성이 낮게 평가 되었다. 실내의 쾌적성을 보완하기 위해서는 개폐가 가능한 창문을 설치하여 자연광을 끌어들이며 공기의 순환을 가능하게 하여 많은 사람이 오랜 시간 머물러도 쾌적함을 느낄 수 있도록 개선되어야 한다.

본 연구는 컨테이너 건축물 중 복합문화공간으로만 조사하였다는 점에서 한계점이 있다. 하지만 최근 활발하게 생겨난 컨테이너 복합문화공간에 대한 이용자 만족도를 조사하였다는 점에서 다른 연구들과 차별성이 있다. 이 연구를 통하여 컨테이너 복합문화공간은 컨테이너 특성 중 디자인 측면이 만족도에 가장 영향을 주는 것을 알 수 있었고, 만족도에 영향을 미친 요소를 분석하였다는 점에서 의의가 있다. 향후 후속연구에서는 복합문화공간 외의 상업공간, 대학 내 시설 등 여러 공간에 대한 연구가 필요할 것으로 사료된다.

참고문헌

1. Jure Kornik, New Container Architecture : Design guide + 30 case studies, 2013
2. 강승모, 선적용 컨테이너를 활용한 해외 건축물의 환경·친화적 특성에 관한 연구, 기초조형학연구, Vol.16, No.1, 2015
3. 김미경, 현대 컨테이너 건축에 나타난 공간구축특성 및 적용가능성, 생활과학논문집, 제15권, 제2호, 2011.12
4. 김민선, 제주 지역성을 고려한 복합문화공간에 관한 연구, 한국실내디자인학회 학술발표대회논문집, 제17권, 3호, 통권 38호, 2015
5. 김사라, 이동건축의 측면에서 컨테이너 건축 활용과 특성에 관한 연구, 기초조형학연구, Vol.15, No.1, 2014
6. 김연림, 창작지원공간으로서의 복합문화공간에 관한 연구, 한국실내디자인학회 학술발표대회논문집, 제16권, 3호, 2014
7. 김진엽, 컨테이너를 활용한 모듈러 건축의 유형분석 연구, 건국대 박사논문, 2015
8. 김휘웅, 컨테이너의 건축 적용가능성을 통한 대학생 기숙사 계획안, 대한건축학회지회연합회 학술발표대회논문집, 제8권, 제1호, 2012
9. 길빛나, 국내 컨테이너 건축물의 계획특성 및 활용방안, 실내디자인학회논문집, 제23권, 2호, 2014
10. 문유석, 복합분화공간의 예술교육프로그램 만족도가 기관의 신뢰도와 충성도에 미치는 영향 연구, 중앙대 석사논문, 2013
11. 문영아, 임시주거 개발과 적용을 위한 컨테이너 활용 학생기숙사 사례연구, 대한건축학회논문집, 제29권, 제7호, 2013
12. 박종일, 컨테이너 건축이 만드는 도시경관 특성 분석, 한국생태환경건축학회논문집, 제17권, 제1호, 2017
13. 서준, 컨테이너 임시교사 현황분석 및 개선방향에 관한 연구, 서울시립대 석사논문, 2012
14. 양윤준, 컨테이너 모듈시스템을 이용한 오피스 공간에 관한 연구, 한국실내디자인학회 학술발표대회논문집, 제18권, 2호, 2016
15. 양희정, 컨테이너 건축에서 나타난 공간구축 특성에 관한 연구, 건국대 건축전문대학원 석사논문, 2011
16. 유해연, 국내 컨테이너 하우징의 실태조사를 통한 개선방향연구, 한국주거학회논문집, 제23권, 제6호, 2012
17. 이동우, 창신동 봉제골목의 근대산업유산을 활용한 복합문화공간에 관한 연구, 실내디자인학회 학술대회논문집, 제17권, 1호, 통권 36호, 2015
18. 이성재, 금융기업 복합문화공간의 유형에 따른 공간 특성 연구, 국민대 석사논문, 2015
19. 홍미랑, 스페이스 마케팅을 활용한 복합문화공간에 관한 연구, 한국실내디자인학회 학술발표대회논문집, 제17권, 3호, 통권38호, 2015
20. http://news.mk.co.kr/newsRead.php?no=449903&year=2016
21. http://residentialshippingcontainerprimer.com
22. http://resumee.net/shipping-container-construction-details/
23. 문화예술진흥법 시행령, http://www.law.go.kr

[논문접수 : 2017. 08. 31]
[1차 심사 : 2017. 09. 14]
[게재확정 : 2017. 10. 23]